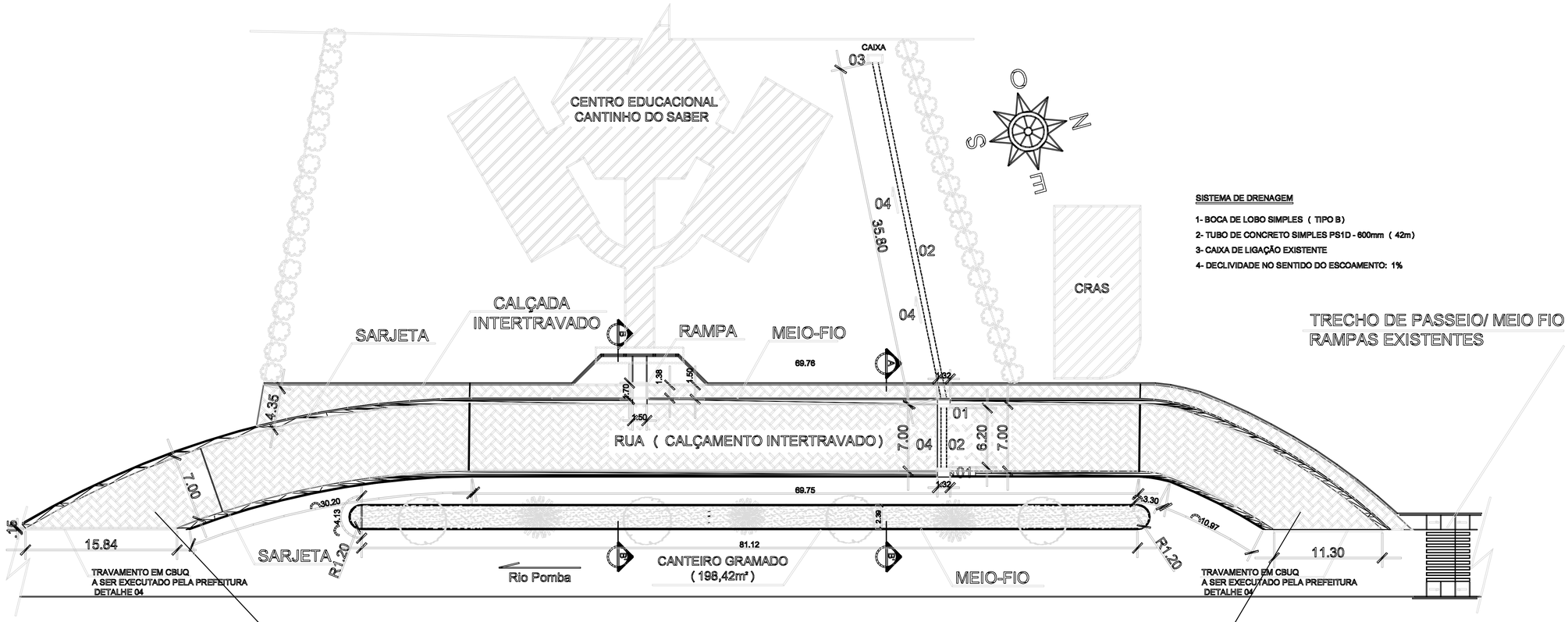

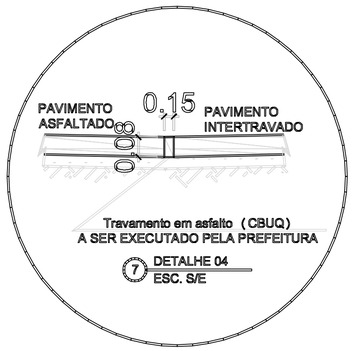

1 PLANTA BAIXA
ESC. 1/200

CALÇAMENTO A SER CONCLUÍDO

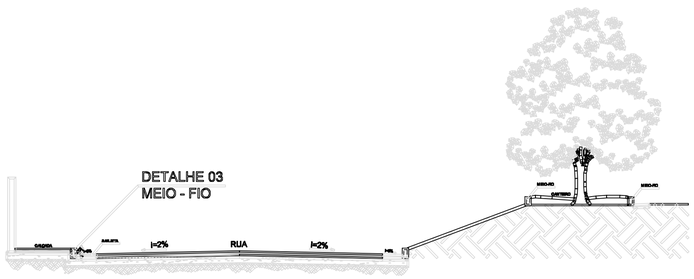

2 CORTE A-A'
ESC. 1/75

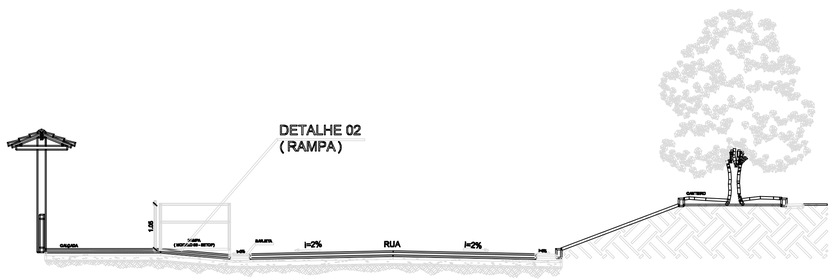

3 CORTE B-B'
ESC. 1/75

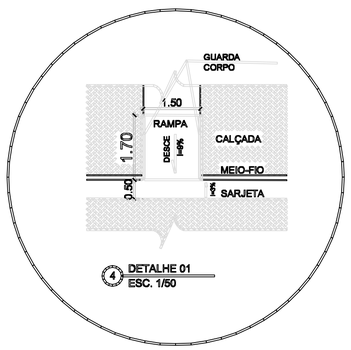

4 DETALHE 01
ESC. 1/50

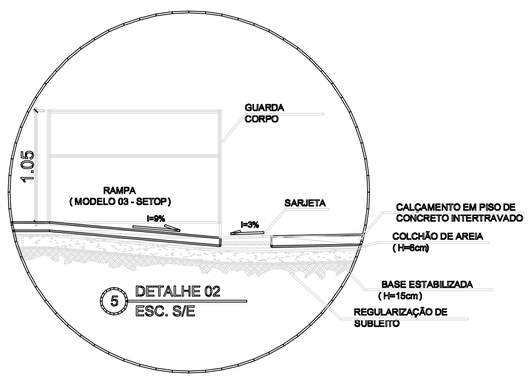

5 DETALHE 02
ESC. S/E

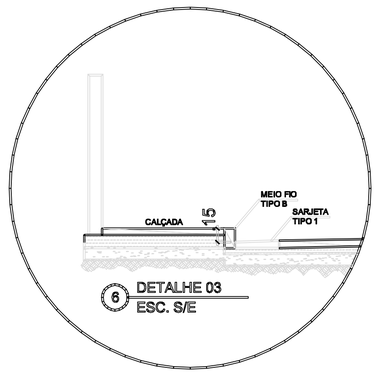

6 DETALHE 03
ESC. S/E

PLANTA BAIXA/ELEVAÇÕES/DETALHES	FOLHA 01/01
CALÇAMENTO DA RUA DE ACESSO AO CENTRO EDUCACIONAL CANTINHO DO SABER SILVEIRÂNIA - MG	
ESCALAS INDICADAS	PREFEITURA MUNICIPAL DE SILVEIRÂNIA DIVISÃO DE ENGENHARIA Eng.º Álvaro Antônio Gatto CREA MG 38926/D
PREFEITURA MUNICIPAL DE SILVEIRÂNIA	