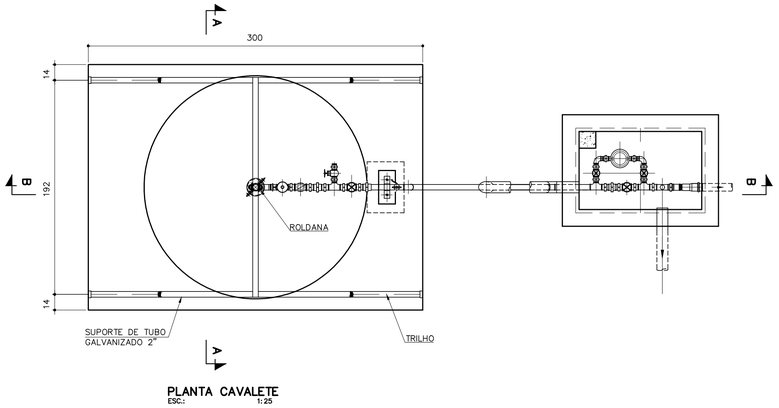

PLANTA CAVALETE
ESC.: 1:25

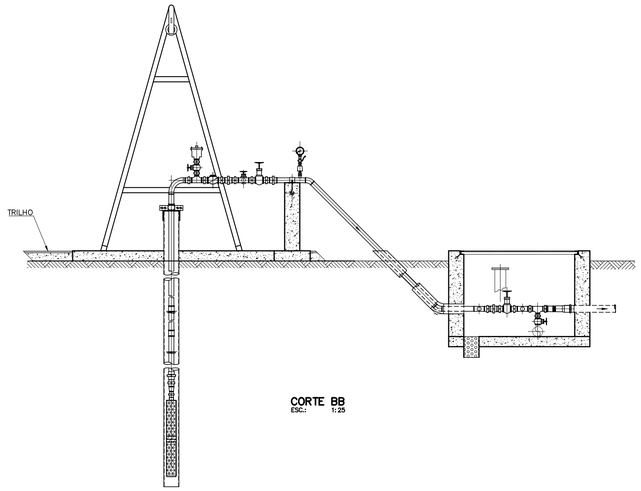

CORTE BB
ESC.: 1:25

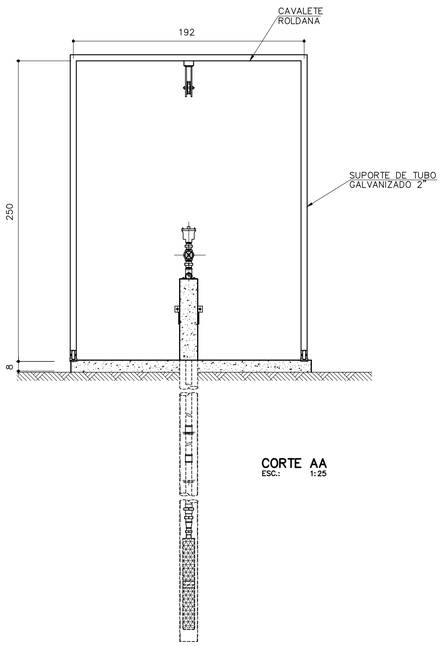

CORTE AA
ESC.: 1:25

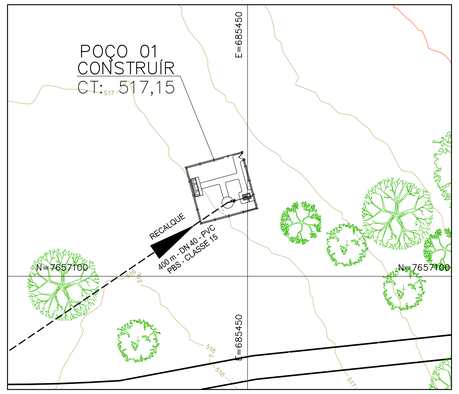

POÇO E-01
SITUAÇÃO/LOCAÇÃO
ESC.: 1:500

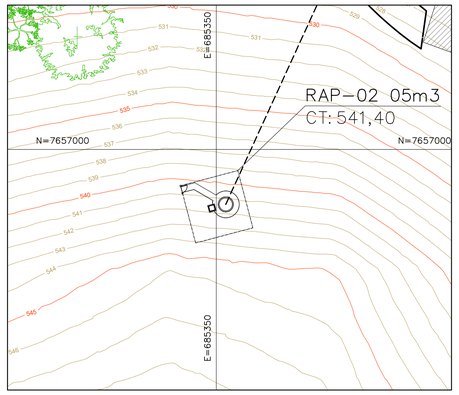

RESERVATÓRIO REL-01
SITUAÇÃO/LOCAÇÃO
ESC.: 1:500

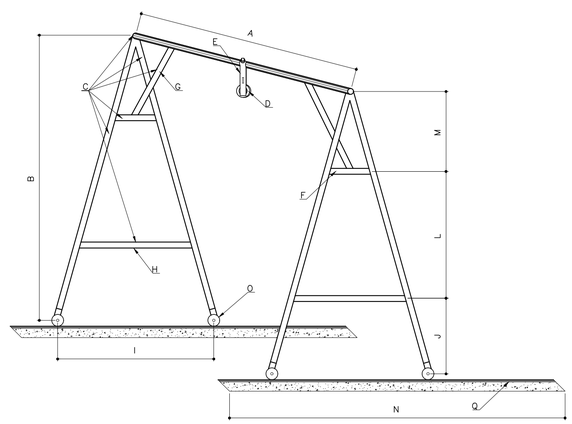

DETALHE ISOMÉTRICO CAVALETE
ESC.: 1/25

LEGENDA DO CAVALETE	
A	COMPRIMENTO = 2,00m.
B	COMPRIMENTO = 2,50m.
C	CANO GALVANIZADO 2".
D	ROLDANA 1,70" X 1".
E	FERRO CHATO 4" x 3/8" COM 0,25m DE COMPRIMENTO.
F	0,45m DE COMPRIMENTO.
G	1,00m DE COMPRIMENTO.
H	1,00m DE COMPRIMENTO.
I	DISTÂNCIA 1,35m.
J	H = 0,60cm.
L	H = 1,10m.
M	H = 0,80cm.
N	CANTONEIRA 3/4" x 3/16" COM 3,00m DE COMPRIMENTO.
O	ROLDANA 4" CORTE EM "V".
P	SUPORTE COM ROLDANA – GIRATÓRIO.
Q	CANTONEIRA 3/4" x 3/16" COM 3,00m DE COMPRIMENTO.

LOCALIZAÇÃO

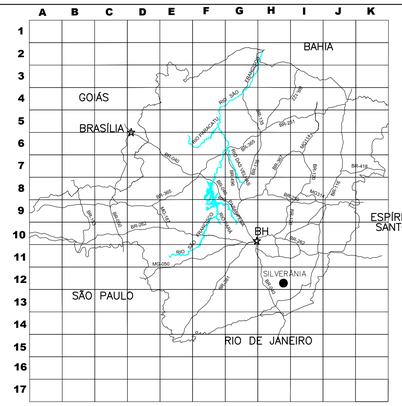

NOTAS

1 - COTAS EM CENTÍMETROS, ELEVAÇÕES EM METRO, SALVO INDICAÇÃO CONTRÁRIA.

REV.	DESCRIÇÃO	DATA	EXEC.	VERIF.	APROV.
001	PARA APROVAÇÃO DA PREFEITURA MUNICIPAL	SET/25	JSM	JCFG	--

CONTRATADA: FRAGA MARQUES Engenharia e Construções

Nº DO CONTRATO: 012/2025

RESP. TEC.: JORGE CÉLIO FRAGA GODINHO

REG. CREA: RJ 2014140455/D

CONCEDENTE:

JÚLIO CESAR GOMES GROSSI
PREFEITO MUNICIPAL

RESPONSÁVEL TÉCNICO:
JORGE CELIO FRAGA GODINHO:09487848657
Assinado de forma digital por JORGE CELIO FRAGA GODINHO:09487848657 Dados: 2026.01.22 12:32:41 -03'00'

JORGE CÉLIO FRAGA GODINHO
ENGENHEIRO CIVIL

PROPRIETÁRIO:
PREFEITURA MUNICIPAL DE SILVEIRÂNIA/MG

OBJETO:
SISTEMA DE ABASTECIMENTO DE ÁGUA

LOCALIZAÇÃO:
SITIO PALMITAL

CONTEUDO:
PROJETO EXECUTIVO
CAVALETE E LOCAÇÃO
SITUAÇÃO/LOCAÇÃO, PLANTA, ISOMÉTRICO E CORTES

DATA: SETEMBRO/2025

ESCALA: INDICADA

ARQUIVO: BAS.012.2025.MG.SILV.SAA.PR.002=0

02/02