PERFIL ALINHAMENTO - 01

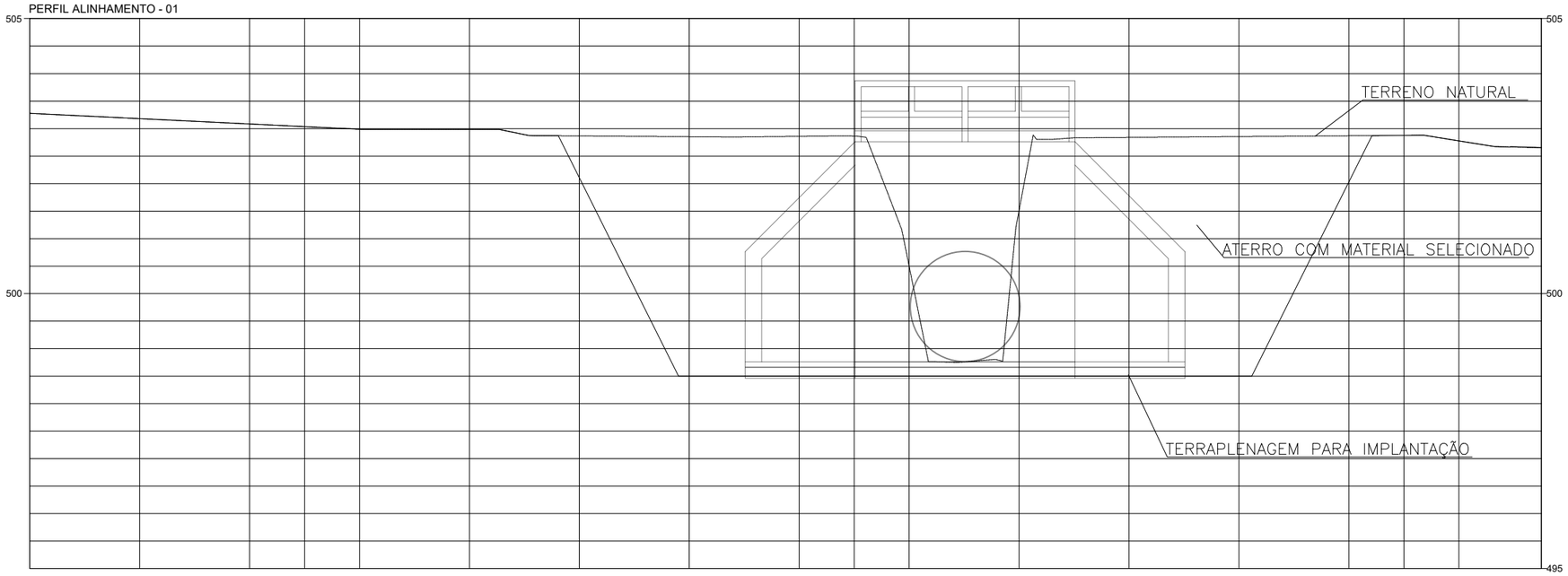

SEÇÃO TRANSVERSAL NO LOCAL DA PONTE EXISTENTE
ESC.: 1:50

VOLUME TOTAL

Estaca	Área de Corte (m²)	Área de Aterro (m²)	Volume de Corte (m3)	Volume de Aterro (m3)	Volum. Corte Acum. (m3)	Volum Aterro Acum. (m3)	Volume Líquido (m3)
0+0,00	0,00	0,00	0.00	0,00	0,00	0,00	0,00
0+2,00	0,00	0,00	0.00	0,00	0,00	0,00	0,00
0+4,00	0,00	0,00	0.00	0,00	0,00	0,00	0,00
0+6,00	0,00	0,00	0.00	0,00	0,00	0,00	0,00
0+8,00	0,00	0,00	0.00	0,00	0,00	0,00	0,00
0+10,00	9,29	0,00	9.29	0,00	9,29	0,00	9,29
0+12,00	56,43	0,00	65.72	0,00	75,01	0,00	75,01
0+14,00	52,47	0,00	108.90	0,00	183,91	0,00	183,91
0+16,00	18,88	0,00	71.34	0,00	255,26	0,00	255,26
0+18,00	23,61	0,00	42.49	0,00	297,75	0,00	297,75
1+0,00	50,21	0,00	73.82	0,00	371,57	0,00	371,57
1+2,00	48,07	0,00	98.28	0,00	469,85	0,00	469,85
1+4,00	4,08	0,00	52.15	0,00	522,00	0,00	522,00
1+6,00	0,00	0,00	4.08	0,00	526,09	0,00	526,09
1+7,51	0,00	0,00	0.00	0,00	526,09	0,00	526,09

REV.	DESCRIÇÃO	DATA	EXEC.	VERIF.	APROV.
001	PARA APROVAÇÃO DA PREFEITURA MUNICIPAL	FEV/25	--	--	--

CONTRATADA: FRAGA MARQUES

Nº DO CONTRATO: 00/2025

RESP. TEC.: JORGE CÉLIO FRAGA GODINHO

REG. CREA: 2014140455/D

CONTRATANTE: MUNICIPIO DE SILVEIRANIA:17744558000184
PREFEITURA MUNICIPAL DE SILVEIRÂNIA

Assinado de forma digital por MUNICIPIO DE SILVEIRANIA:17744558000184
Dados: 2026.08.10 13:18:54 -03'00'

RESPONSÁVEL TÉCNICO:
JORGE CÉLIO FRAGA GODINHO
ENGENHEIRO CIVIL

CONTRATANTE:
PREFEITURA MUNICIPAL DE SILVEIRÂNIA

OBJETO:
TRAVESSIA EM BUEIRO ARMCO

LOCALIZAÇÃO:
SILVEIRÂNIA/MG
TRAVESSIA DO CORREGO DA CRUZ – RUA DOS MISSIONÁRIOS

CONTEUDO:
PROJETO BÁSICO
TRAVESSIA EM BUEIRO ARMCO
TERRAPLENAGEM

DATA: AGOSTO/2026

ESCALA: 1:50

ARQUIVO: PROJETO BÁSICO

02/02